Austrong Products

ALUMINUM SUN LOUVER RECTANGULAR
LAM CHẮN NẮNG HÌNH HỘP CHỮ NHẬT

VERTICAL PROJECTION SYSTEM
CẤU TẠO HỆ LAM THEO CHIỀU DỌC

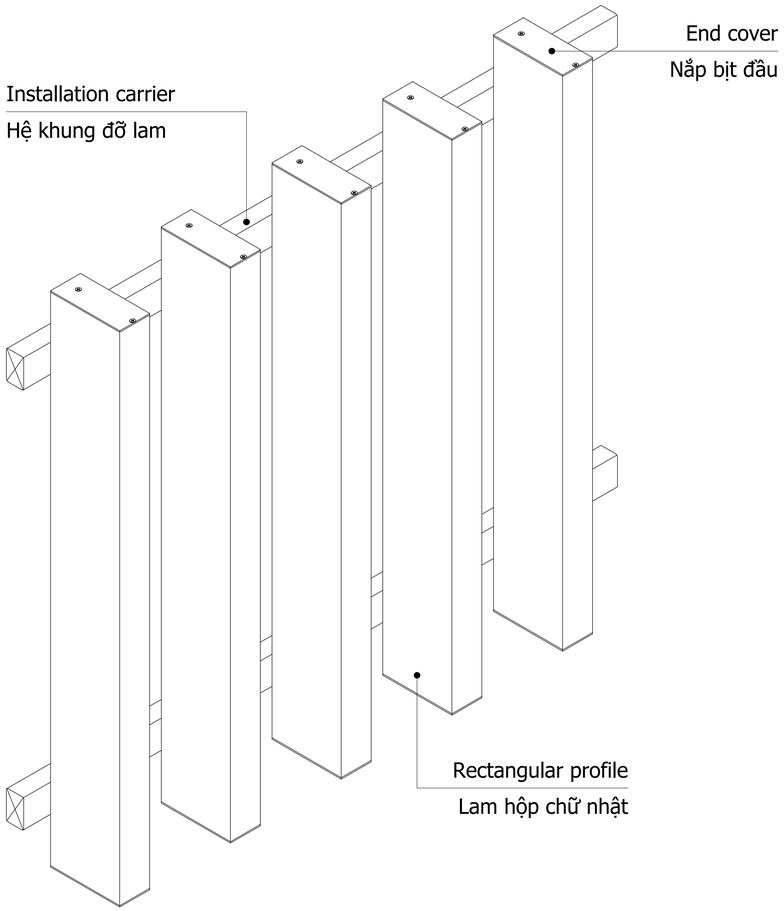

TYPICAL SECTION/ MẶT CẮT ĐIỂN HÌNH:

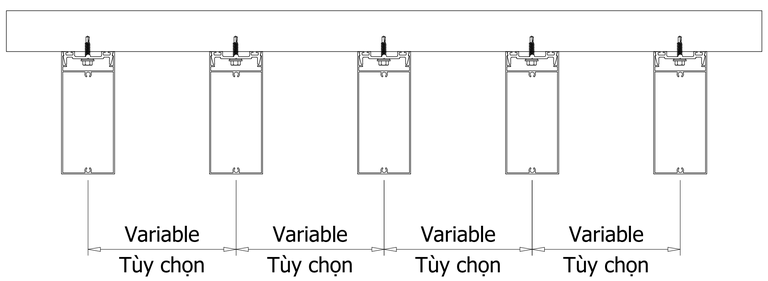

TYPICAL SECTION/ MẶT CẮT ĐIỂN HÌNH:

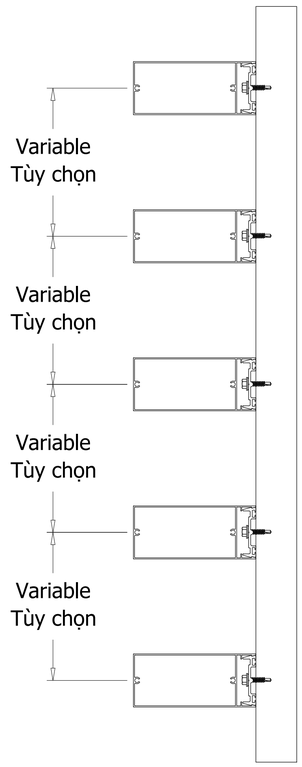

INSTALLATION DETAIL / CHI TIẾT LẮP ĐẶT:

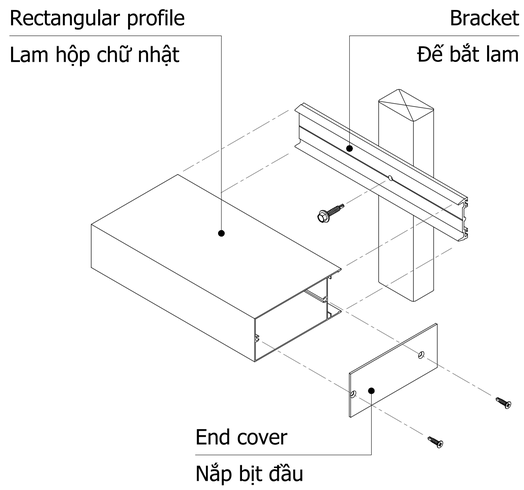

HORIZONTAL PROJECTION SYSTEM
CẤU TẠO HỆ LAM THEO CHIỀU NGANG

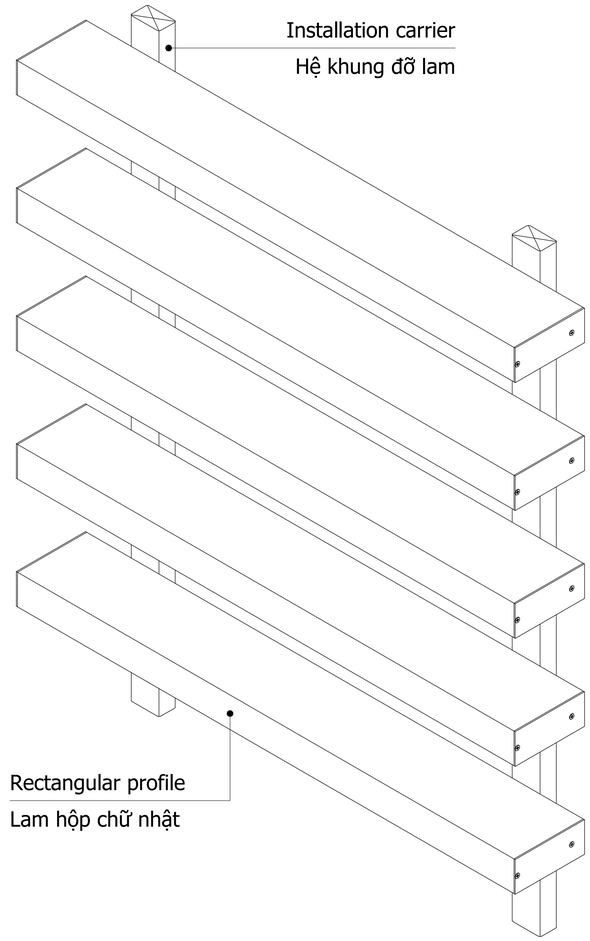

Sun louver and end cover - Technical standards:

+ Profile material: Aluminum alloy A6063 T5
  Certificate: ASTM B221/B221M-21
+ End cover material: Aluminum alloy A3003 H14-H24
  Certificate: ASTM B209/B209M-21a
+ Profile length: Customized
+ Surface treatment: Powder coating (color upon request)
+ Fire resistance properties of materials
  Certificate: QCVN 06:2022/BXD

Lam chắn nắng và nắp bịt đầu - Tiêu chuẩn kỹ thuật:

+ Vật liệu thanh lam: Nhôm hợp kim mác A6063 T5
  Chứng nhận đạt tiêu chuẩn: ASTM B221/B221M-21
+ Vật liệu nắp bịt đầu: Nhôm hợp kim mác A3003 H14-H24
  Chứng nhận đạt tiêu chuẩn: ASTM B209/B209M-21a
+ Chiều dài thanh lam: Theo yêu cầu
+ Bề mặt hoàn thiện: Sơn tĩnh điện (màu theo yêu cầu)
+ Đặc tính chống cháy vật liệu theo: QCVN 06:2022/BXD

Revisions		
No	Date	Description
....	.....	.....
....	.....	.....
....	.....	.....
....	.....	.....
....	.....	.....
....	.....	.....
....	.....	.....

Owner:

Project:
.....
.....

Category:
.....
.....

Location:
.....
.....

Contractor:

Austrong Group
Ceiling - Sun Louver - Façade
Hanoi - Office:
No 49 Ln 15 An Duong Vuong Road, Phu Thuong Ward, Tay Ho District, Hanoi City, Vietnam
Ho Chi Minh - Office:
No 73-75 S3 Road, Tay Thanh Ward, Tan Phu District, Ho Chi Minh City, Vietnam
Website: www.austrong.com.vn

Function	Name	Signature
Approved	.....	
Checked	Nguyễn Trung Kiên	
Designed	Nguyễn Trung Kiên	

Tittle Drawing:

BẢN VẼ SƠ BỘ
HỆ LAM HỘP

Scale	.....	Format
Date	01/2024	A3 (420x297)
Drawing No.	.....	

© This drawing is copyright by AUSTRONG GROUP